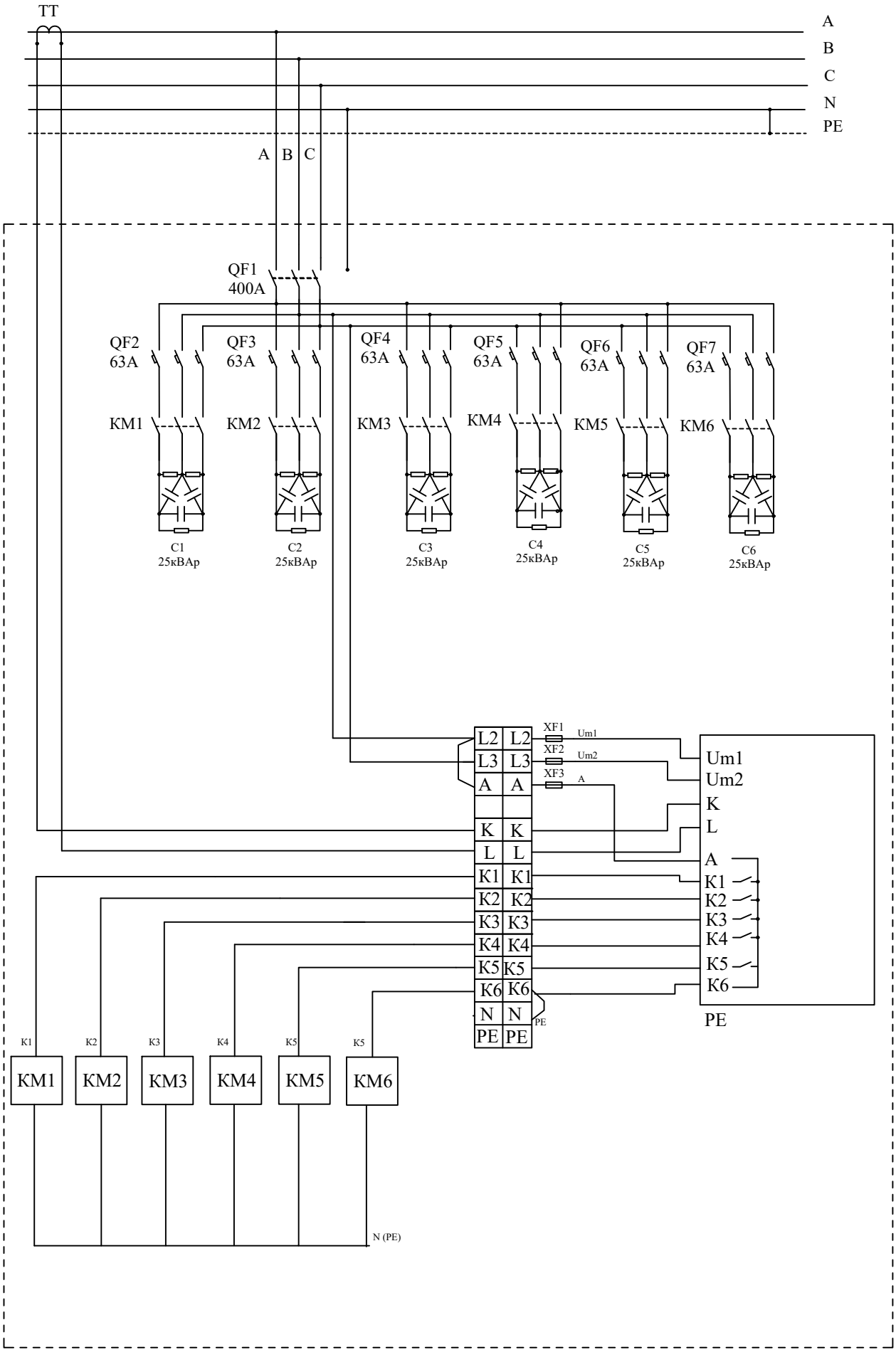Схема подключения УКМ 58-0,4-150-25